Pinguino

LITHIUM
BENZÍNOVÝ

WM ICE TECHNICS



Objem sněhové nádrže
1 m³ / komprimovaný 1,25 m³

Objem nádrže na vodu
340 l

Šířka nože
1.400 mm

Použití pro plochy
Mobil / Event


POND
HOCKEY
Ritten Arena



PERFEKTNÍ PRO MALÁ KLUZIŠTĚ

Ať už jde o malou sportovní akci nebo o bruslení na mobilním kluzišti, s malým a obratným strojem WM Pinguino je údržba a úprava ledu na malé ploše hračkou. Moderní design, vysoká kvalita a snadná údržba: úprava ledu na malých kluzištích nikdy nebyla tak profesionální a jednoduchá!

Světový pohár v jízdě na saních
Deutschnofen 2019

WM Pinguino
Dreams on Ice

„Agilní, snadné a pohodlné použití při úpravě ledových ploch: se strojem WM Pinguino udržujeme naše ledové plochy v perfektní kondici!"

Raphael Fink
Pond Hockey Championship
Ritten / Italie





JEDNODUCHÁ OBSLUHA DÍKY VPŘEDU UMÍSTĚNÉ SEDAČCE

Posaďte se a vyjeďte! V rolbě WM Pinguino sedí obsluha vpředu stejně jako v autě. To usnadňuje obsluhu stroje i nezkušeným uživatelům. Přední sedadlo zaručuje perfektní výhled do všech stran a snadné manévrování. Tím se zvyšuje bezpečnost obsluhy i osob v blízkosti stroje.



VOLNÉ ZORNÉ POLE +

POHODLNÁ POLOHA PŘI SEZENÍ +

JEDNODUCHÁ OBSLUHA +







VÝMĚNA NOŽE? JEDNODUŠE VYKLOPIT A VYMĚNIT!

Nůž lze rychle a snadno vyměnit pomocí výklopného hoblovacího agregátu, který nemusí být při výměně odpojen. Obsluha jednoduše vyklopí agregát a vymění nůž. Rychle, bezpečně a v několika jednoduchých krocích! Tím je zaručena perfektní kvalita ledu během celé sezóny.



BEZPEČNÁ A RYCHLÁ VÝMĚNA NOŽE

NÍZKÉ RIZIKO ZRANĚNÍ

ŠPIČKOVÁ KVALITA LEDU

PERFEKTNÍ ÚPRAVA LEDU NA MALÝCH PLOCHÁCH


Suport z nerezové oceli


Manuální nastavení nože



Výklopný kartáč


Snadné vysypání nádrže na sníh

Minirolba WM Pinguino pracuje stejně jako velký profesionální stroj! To zaručuje optimální úpravu ledu i na menších mobilních kluzištích. Boční kartáč (volitelné příslušenství) zajišťuje perfektně upravené okraje kluziště.

340 LITRŮ VODY

OBROVSKÁ HOBLOVACÍ SÍLA

SNADNÉ VYSYPÁNÍ NÁDRŽE NA SNÍH

KVALITNÍ OSVĚTLENÍ


Přední světlomety



Boční světla



Výstražný maják


Zadní reflektor

Kombinace LED světel a výkonných světlometů zaručuje perfektní výhled.

ENERGETICKY ÚSPORNÉ

ELEGANTNĚ INTEGROVANÁ SVĚTLA

DOBRÁ VIDITELNOST

POHODLNÁ ÚDRŽBA


Sklopné sedadlo

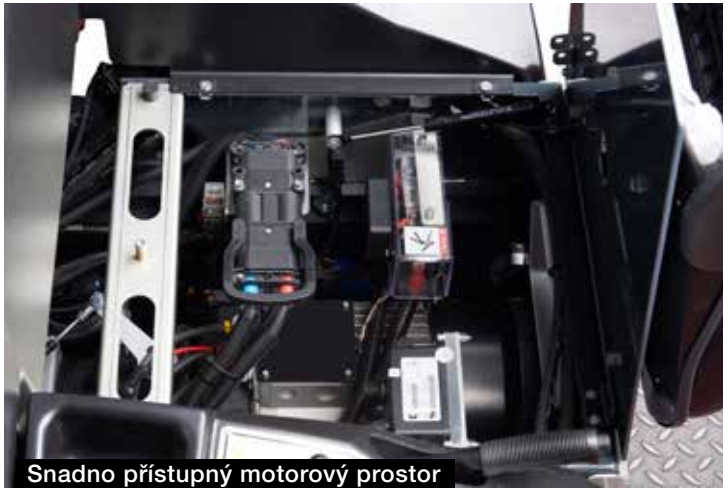
Snadno přístupný motorový prostor


Jednoduchá údržba



Kontrolní okno hladiny hydraulického oleje

Všechny části stroje jsou snadno přístupné bez nutnosti demontáže ostatních součástí. Údržba je proto rychlá a jednoduchá. Provozní a servisní náklady jsou tak minimalizovány.

SNADNO PŘÍSTUPNÝ MOTOROVÝ PROSTOR +

NÍZKÉ NÁKLADY NA ÚDRŽBU +

RYCHLÝ SERVIS +

JEDNODUCHÝ TRANSPORT



Sklopný sloupek řízení





Potřebujete rolbu rychle přemístit jinam? Stroj WM Pinguino je lehký a díky transportním kapsám na spodní části rolby se může snadno přepravovat vysokozdvižným vozíkem.

SNADNÁ PŘEPRAVA +

ÚSPORA MÍSTA +

NÍZKÁ HMOTNOST +

LITHIUM



TECHNICKÁ DATA

Motor	AC elektromotor
Výkon	10 kW
Baterie Lithium	BlueLi 80V – 100Ah
Výkon nabíječky	3 kW
Připojení	230V / 50Hz
Doba provozu	ca. 1h 10 min.
Doba dobíjení	ca. 2h 40 min.
Hmotnost prázdného stroje	1.250 kg (základní provedení)
Objem nádrže na vodu	340 l
Objem nádrže na sníh	1 m^3 – kompr. 1,25 m^3

DODÁVKA OBSAHUJE



1 hoblovací nože v transportním pouzdře



Utěrka



2 gumové podložky

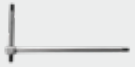

6 mm imbusový klíč



Křížový klíč s maticí



Rukavice proti proříznutí



Brousek



Redukce vodní přípojky



Sada pojistek



Sada montážního materiálu



Klíčenka



Návod k obsluze



Online katalog náhradních dílů *Blue Shop*

STANDARDNÍ VÝBAVA

Pohon	Plynule nastavitelný hydraulický pohon všech kol
Nápravy	Pohon na jednotlivá kola
Řízení	Hydraulické
Nožní brzda	Hydraulická
Parkovací brzda	Mechanická parkovací brzda zadních kol
Hydraulický systém	18 cm^3 axiální pístové čerpadlo, 6 cm^3 pracovní agregát 4,4 cm^3 řízení
Průměr šnekových dopravníků	vertikální ø 175 mm horizontální ø 170 mm
Pneumatiky	5.00R12 83/81P 2 řady hrotů
Ráfky kol	12“ x 5“ s kryty kol

Pohon všech kol
Parkovací brzda
2 vodící mantinelové válečky
Nádrže na vodu a sníh z nerezové oceli
Odpružené zavěšené sedadlo řidiče
Klakson
Snadno přístupný motorový prostor (sklopné sedadlo řidiče, hydraulicky sklopná nádrž na sníh)
Hydraulický posilovač řízení
2 hydraulicky poháněné šnekové dopravníky
Hydraulický přítlak suportu
Hydraulické manipulace s krytem nádrže na sníh
Ruční nastavení nože
Výklopný agregát pro snadnou výměnu nože
Sklopné místo řidiče (2 pozice)
1 nůž
1 nanášecí utěrka
Rozsah dodávky nastavit



V souladu s certifikací Suva č
Nr. E 7164/1.e

Objem sněhové nádrže	Objem nádrže na vodu	Šířka nože	Použití pro plochy
1 m^3 / kompr. 1,25 m^3	**340 l**	**1.400 mm**	**Mobil / Event**

BENZÍNOVÝ



TECHNICKÁ DATA

Motor	Kohler CH680, 2 válec 674 cm³
Výkon	16,8 kW / 22,5 HP - 3.600 ot/m
Hmotnost prázdného stroje	1.100 kg (základní provedení)
Objem nádrže na vodu	340 l
Objem nádrže na sníh	1 m³ – kompr. 1,25 m³
Benzínová nádrž	15 l

DODÁVKA OBSAHUJE



1 hoblovací nože v transportním pouzdře



Utěrka filc



2 gumové podložky

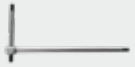

6 mm imbusový klíč



Křížový klíč s maticí



Rukavice proti proříznutí



Brousek



Redukce vodní přípojky



Sada pojistek



Sada montážního materiálu



Klíčenka



Návod k obsluze



Online katalog náhradních dílů *Blue Shop*

STANDARDNÍ VÝBAVA

Pohon	Plynule nastavitelný hydraulický pohon všech kol
Nápravy	Pohon na jednotlivá kola
Řízení	Hydraulické
Nožní brzda	Hydraulická
Parkovací brzda	Mechanická parkovací brzda zadních kol
Hydraulický systém	18 cm^3 axiální pístové čerpadlo, 6 cm^3 pracovní agregát 4,4 cm^3 řízení
Průměr šnekových dopravníků	vertikální ø 175 mm horizontální ø 170 mm
Pneumatiky	5.00R12 83/81P 2 řady hrotů
Ráfky kol	12“ x 5“ s kryty kol

Pohon všech kol
Parkovací brzda
2 vodící mantinelové válečky
Nádrže na vodu a sníh z nerezové oceli
Odpružené zavěšené sedadlo řidiče
Klakson
Snadno přístupný motorový prostor (sklopné sedadlo řidiče, hydraulicky sklopná nádrž na sníh)
Hydraulický posilovač řízení
2 hydraulicky poháněné šnekové dopravníky
Hydraulický přítlak suportu
Hydraulické manipulace s krytem nádrže na sníh
Ruční nastavení nože
Výklopný agregát pro snadnou výměnu nože
Sklopné místo řidiče (2 pozice)
1 nůž
1 nanášecí utěrka
Rozsah dodávky nastavit



V souladu s certifikací Suva č
Nr. E 7164/1.e

Objem sněhové nádrže	Objem nádrže na vodu	Šířka nože	Použití pro plochy
1 m^3 / kompr. 1,25 m^3	**340 l**	**1.400 mm**	**Mobil / Event**

VOLITELNÁ VÝBAVA

Mycí zařízení



Mycí systém pro vertikální šnekový dopravník



Mycí systém pro horizontální šnekový dopravník

Pásové zpracování



Výklopný kartáč

Bezpečnost & Bezpečnost



Sada zpětných zrcátek



Zadní kamera



Ochranné kryty vodících válečků

Komfort



Hydraulické nastavení nože



Prodloužení kluzné plochy



Ukazatel stavu vody



Výstražný systém přetížení dopravníků



Acquastop ventil s časovačem

Osvětlení



Světla



Výstražný maják

Na zakázku



Vlastní design –
polepení foliemi

Servis



Rezervní kolo 12“



Diagnostický kabel
Řídicí jednotka



Diagnostický kabel
BMS

ROZMĚRY

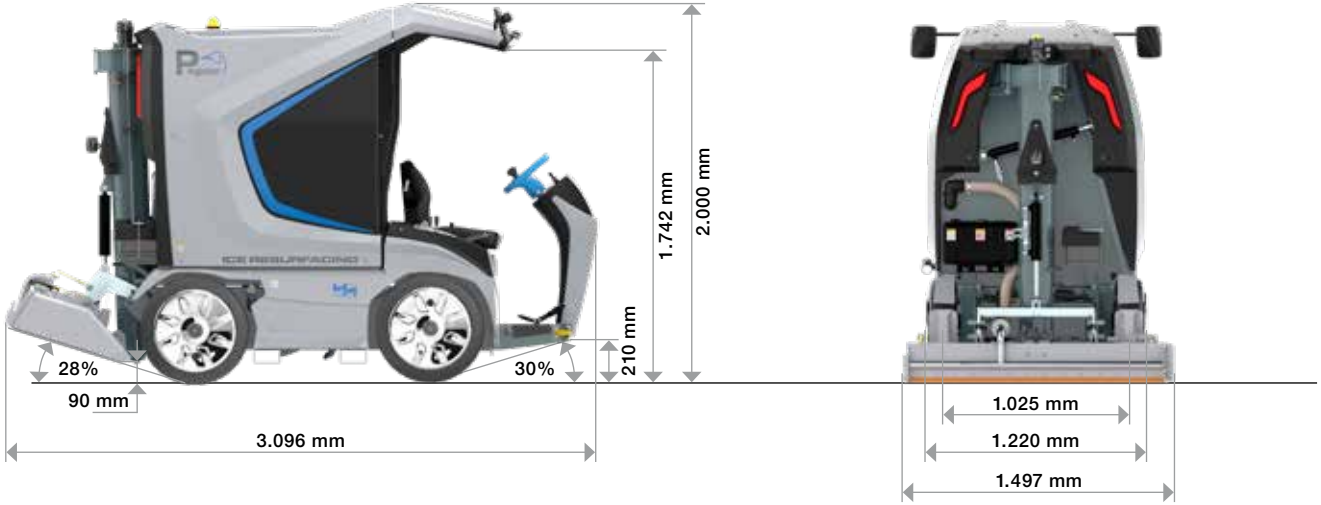
2.000 mm
1.742 mm
210 mm
28%
30%
90 mm
3.096 mm
1.025 mm
1.220 mm
1.497 mm

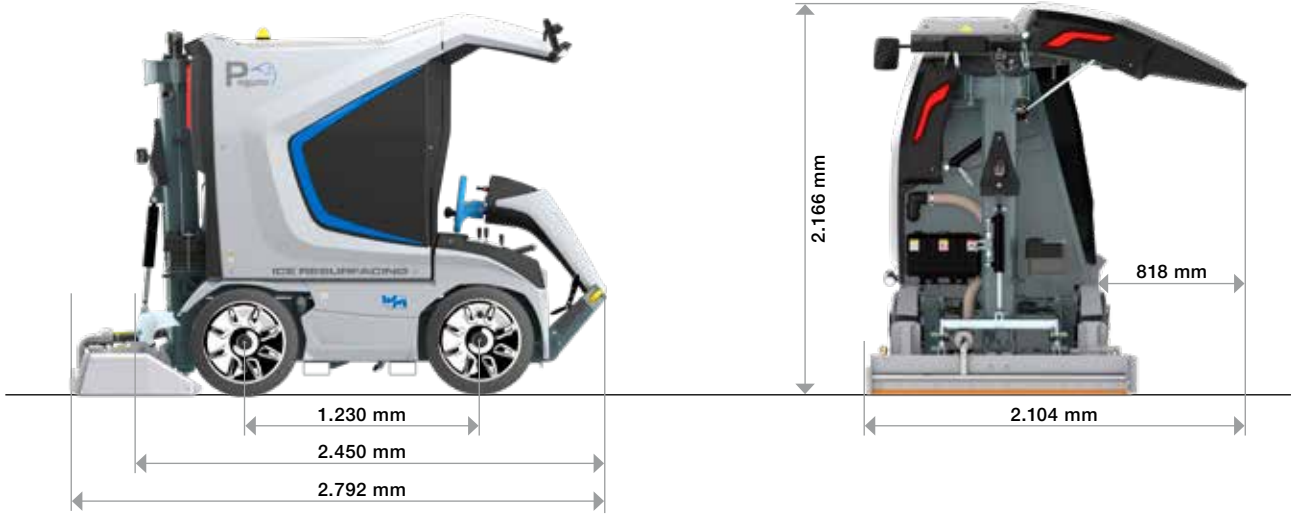
2.166 mm
818 mm
1.230 mm
2.450 mm
2.792 mm
2.104 mm

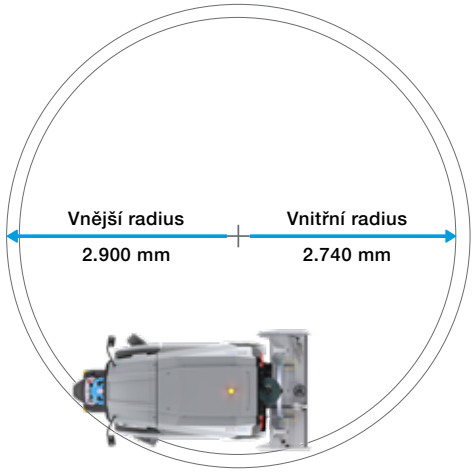
Vnější radius
2.900 mm
Vnitřní radius
2.740 mm


Pinguino
ICE RESURFACING

WM PINGUINO




Pinguino
ICE RESURFACING
Pinguino
Pinguino
ICE RESURFACING

NAŠE ZÁRUKY

Uživatelská přívětivost

Díky použití vysoce kvalitních komponentů a dobře promyšlené konstrukci je údržba extrémně jednoduchá a je snížena na minimum.





Garance kvality

WM Pinguino je stroj, který byl vyvinut a postaven od začátku do konce v naší společnosti. Pouze tímto způsobem můžeme zaručit kvalitu a včasnost našich dodávek.



Podrobný návod k obsluze

Naleznete zde veškeré informace o provozu, údržbě a bezpečnosti při používání.

Správný náhradní díl kdykoli k dispozici

Náhradní díly si můžete snadno a pohodlně objednat na našem online portálu *Blue Shop.* Pomocí sériového čísla a digitálního zobrazení najdete požadovaný díl jediným kliknutím.



Servis a podpora

Náš dobře propojený mezinárodní tým techniků se neustále rozrůstá a technici vám rádi pomohou, kdykoliv to budete potřebovat.





Sériová výroba

Všechny stroje WM ice technics jsou vyráběny sériově, proto přesně víme, které součásti byly použity při jejich výrobě. Můžeme proto dodat správné náhradní díly za všech okolností. Současně je možné kterékoliv zařízení dodatečně dovybavit, a to i několik let zpětně.

Kontrola kvality

Od výroby jednotlivých dílů, až po konečnou kontrolu kvality. Každý krok procesu se provádí s maximální precizností. Každý člen našeho týmu je odborně vyškolen a plní všechny úkoly svědomitě. To je velká výhoda pro zákazníky, kteří si mohou být jistí, že obdrží technologicky sofistikovaný produkt, který byl vyroben v nejvyšší kvalitě.





Pinguino

WM Pinguino
Resurface like a pro!

01 2022 / Technické změny vyhrazeny.

WM ICE TECHNICS

W. M. GmbH
Breiener Straße 15
I-39053 Blumau
Tel. +39 0471 353 332
info@wm-technics.com

www.wm-on-ice.com

A company from SÜDTIROL





Mobil / Event

Pinguino Compact

Profi / Heavy duty

Shira Mammoth evo 2